Alle Rechte vorbehalten/ *All rights reserved*

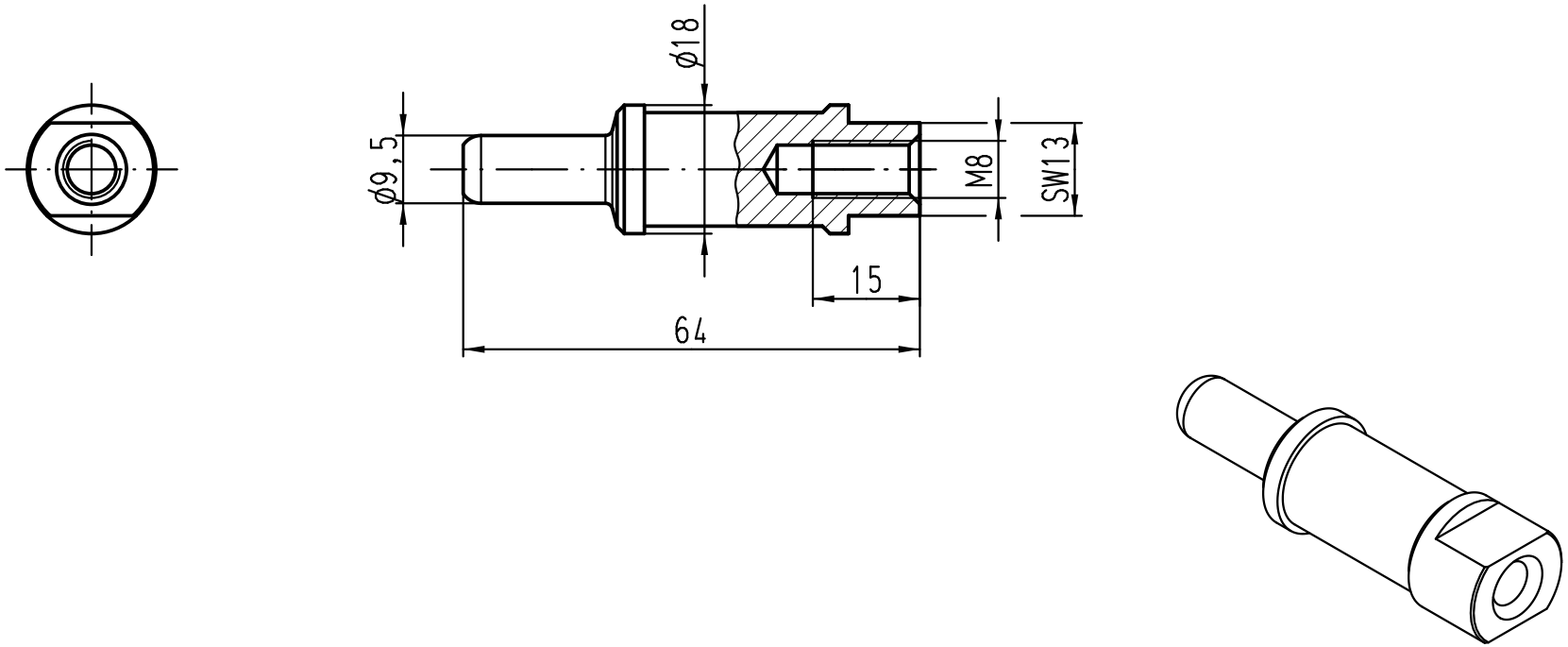

empfohlenes Anzugsmoment 10Nm
recommended tightening torque 10Nm

All Dimensions in mm Original Size DIN A 4			Techn. Character.				Nicht tolerierte Maße/ *Free size tolerances*
				Dat.	Name	Maßstab/ *Scale*	Han HC-s-M8
			Detail.	08.11.10	Rull	1:1	Kontaktstift f. Han Mod-M-c 200A
			Insp.		Sch		*male contact f. Han Mod-M-c 200A*
C	14.03.11	Rull	Stand.				
B	07.12.10	Rull	HARTING Electric GmbH & Co. KG D-32339 Espelkamp				TB 09 11 000 6124
A							Blatt/ *page*
Mod.	Dat.	Name					Sub.