Alle Rechte vorbehalten/ *All rights reserved*

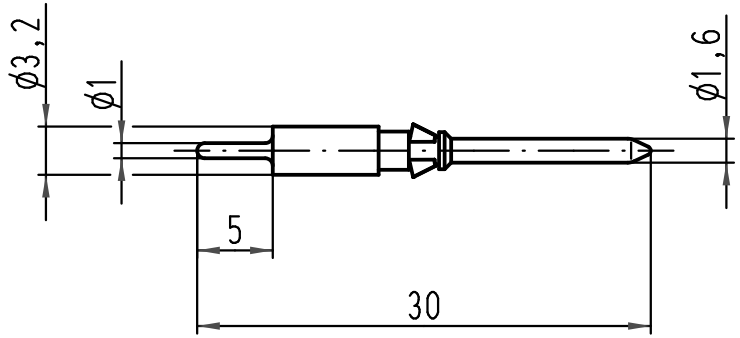

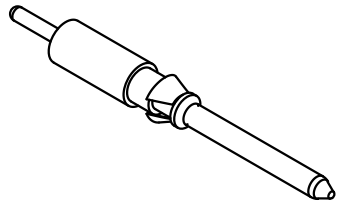

All Dimensions in mm
Original Size DIN A 4

Techn. Character.

Nicht tolerierte Maße/ *Free size tolerances*

	Dat.	Name	Maßstab/ *Scale*
Detail.	19.08.10	Spr	2:1
Insp.		Sch	
Stand.			

Stiftkontakt für Leiterplatten

male contact for printed circuit board

vergoldet/ *gold plated*

Mod.	Dat.	Name
A		

HARTING Electric GmbH & Co. KG
D-32339 Espelkamp

TB 09 15 000 6195

Sub. TB 09 15 000 6195 v. 25.07.01

Blatt/ *page* /